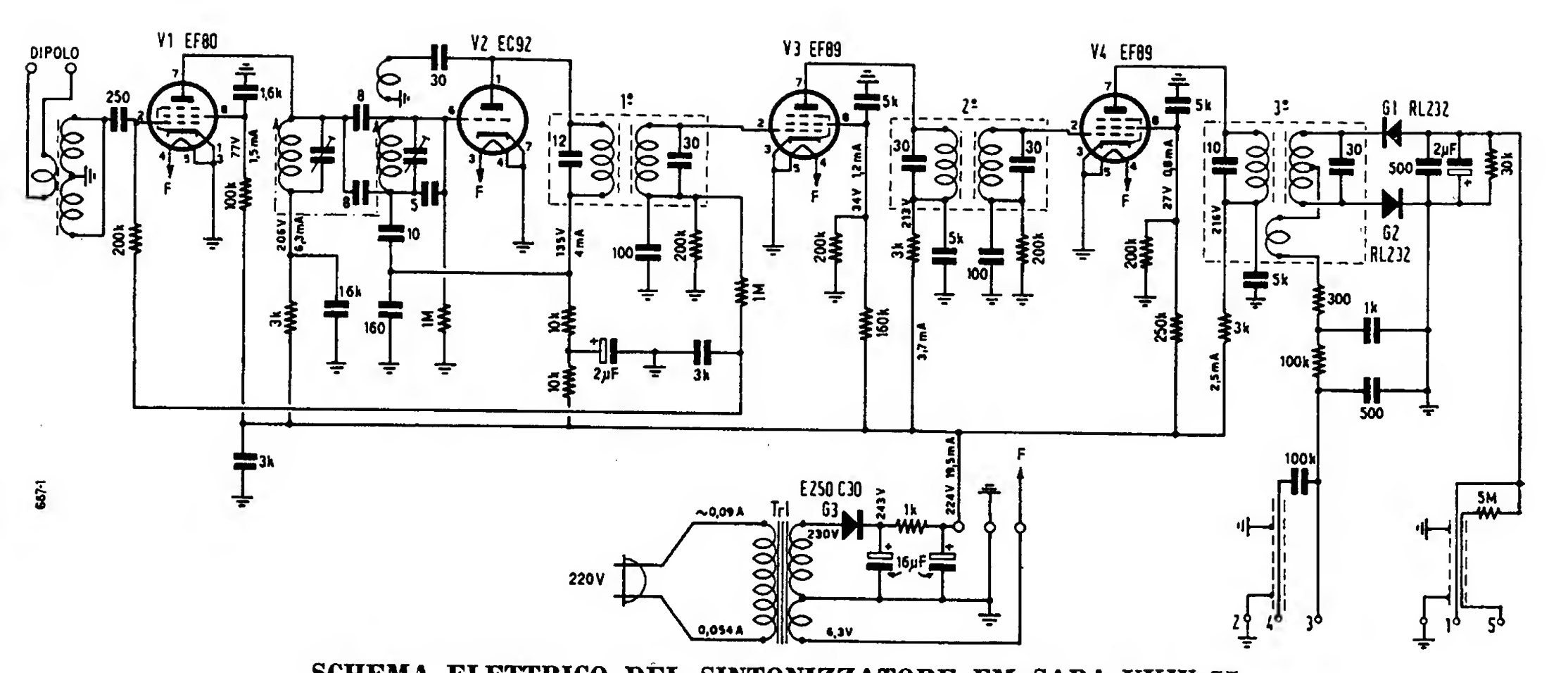

SCHEMA ELETTRICO DEL SINTONIZZATORE FM SABA-UKW-S5